fornello

SISTEME COMPLETE DE INCALZIRE

CENTRALA PE PELETI

KING PLUS

BENEDEK & CO SRL

Adres·: Bd. Regele Mihai I nr. 34, Baia Mare, jud. Maramure·

CUI: RO 14527419 | Reg. Comer·ului: J24/144/2002

Telefon: 0726 333 565

E-mail: comenzi@benedekco.ro

Website: www.benedekco.ro

Conținut

1 Date generale privind cazanul 4
1.1 Date tehnice conform EN 303-5. 5
1.2 Descrierea produsului 6
1.3 Partile cazanului. 7
1.4 Piese cazan - varianta KING PLUS. 9
2 Recomandări pentru transportul și depozitarea cazanului 10
2.1 Forma de livrare. 10
2.2 Volumul de livrare al cazanului. 10
3 Observații introductive 11
4 Note de siguranță 12
5 Instalarea cazanului 12
5.1 Instalarea cazanului în camera cazanului.....12
5.2 Racordarea la coșul de fum.....13
5.3 Umplerea cazanului și instalației cu apă.....14
5.4 Instalare pe un sistem de încălzire si preparare ACM.....14
5.6 Instalarea supapei de descărcare termică. 15
6 Protecția împotriva subrăcirii capătului rece al cazanului 15
7 Reglementarea cazanului 17
7.1 Setarea temperaturii în cazan. 17
7.2 Puterea de ardere și principiul modulației. 18
7.3 Setarea cronometrului de șapte zile 18
7.3.1 Program zilnic. 18
7.3.2 Setarea programului pentru fiecare zi a săptămânii. 19
7.4 Erori și alarme 19
8 Curățarea și întreținerea cazanului 21
8.1 Curățarea săptămânală regulată a focarului. 23
8.2 Curățarea săptămânală regulată a turbulatorului. 26
8.3 Curățarea sezonieră a cazanului. 27
9 Schema palcii electronice 29
9.1 Conectarea la termostat 30
10 Reciclarea si Aruncarea 30

1 Date generale privind cazanul

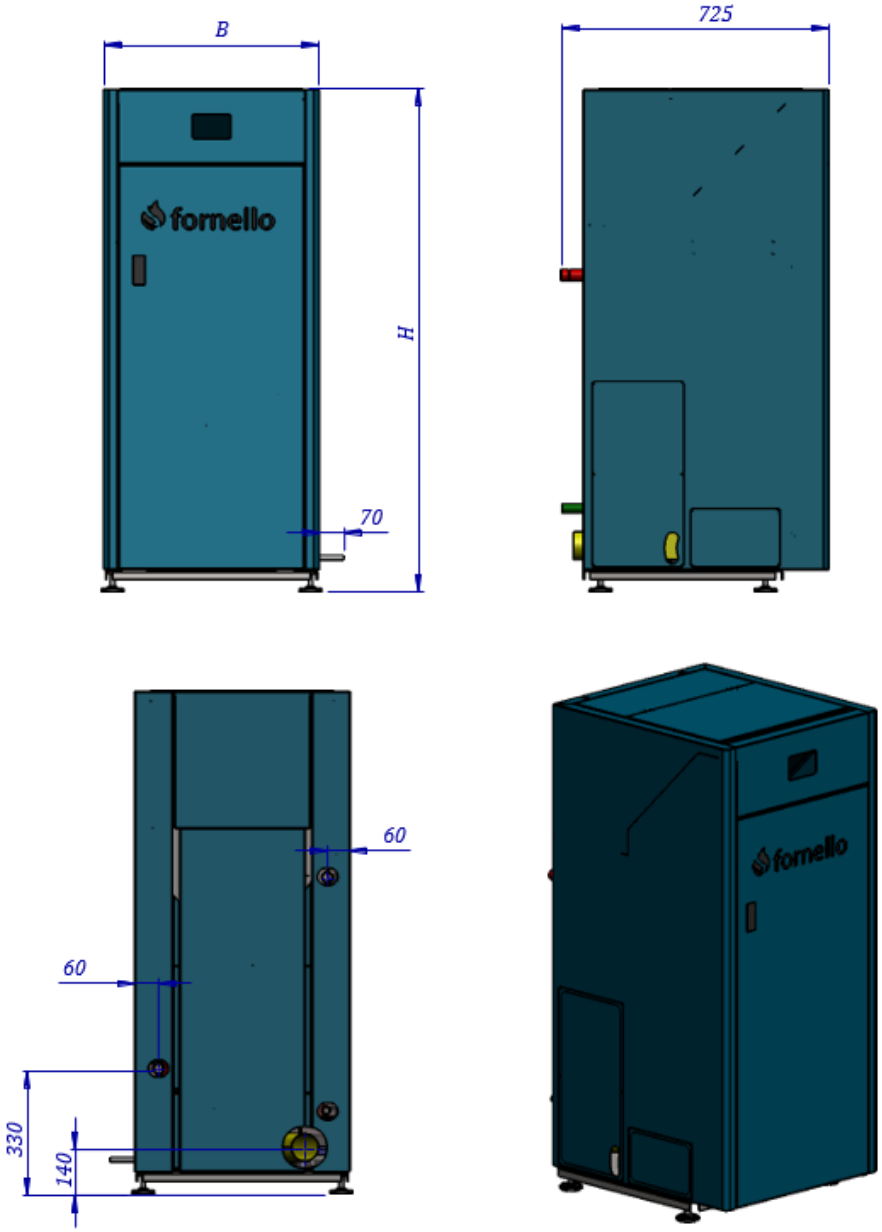

Tip	Lățime B (mm)	Înălțime H (mm)	Lungime L (mm)
KING PLUS 25 KW	635	1495/1525	905
KING PLUS 30 KW	735	1525/1555	905
KING PLUS 35 KW	790	1545/1575	960

1.1 Date tehnice conform EN 303-5

KING PLUS	25	30	35
Puterea nominala	25 KW	30 KW	35 KW
Putere MIN – MAX	6-25 KW	9-30 KW	9-35 KW
Consum de peleți la putere minimă	Min 1.3 kg/h	Min 1.4 kg/h	Min 2.7 kg/h
Consum de peleți la putere maximă	Max 4.5kg/h	Max 6 kg/h	Max 9 kg/h
Lățime (mm)	635	735	790
Înălțime (mm)	1495-1525	1525-1555	1545-1575
Adâncime (mm)	905	905	960
Înălțimea ieșirii de gaz	190	190	190
Masa totală a cazanului	265 kg	290 kg	330 kg
Capacitate rezervor de peleți	100 kg	125 kg	145 kg
TUR/ RETUR	1”	1”	5/4”
Umplere/golire (cant.)	½”	½”	½”
Ieșirea gazelor arse ((Φ))	80 mm	80 mm	80 mm
Alimentare cu aer ((Φ))	50 mm	50 mm	50 mm
Ex. temp. gaze arse la puterea nominală	160 °C	160 °C	160 °C
Pascali necesari	10 Pa	10 Pa	11 Pa
Volumul de apă din cazan	58 Lit	78 Lit	96 Lit
Alimentare electrică	220 V 50Hz	220 V 50Hz	220 V 50Hz
Consumul de energie electrică de energie la pornirea cazanului	400 W	400 W	400 W
Consumul de energie electrică de energie in stand-by	100 W	100 W	100 W
Gradul de utilitate (față de apă)	90 %	90 %	90 %
Clasa cazanului	5	5	5

1.2 Descrierea produsului

Stimate client,
Vă mulțumim că ați ales unul dintre produsele noastre care este rezultatul anilor de experiență și cercetări continue ale producătorului menite să facă un produs în termeni de siguranță, fiabilitate și performanță ridicate.
Aceste instrucțiuni conțin informații și sfaturi pentru utilizarea sigură și eficientă a produsului dumneavoastră. Respectarea instrucțiunilor și informațiilor tehnice din acest manualul garantează siguranța persoanelor și a bunurilor și asigură, de asemenea, o funcționare mai eficientă și o durată de viață crescută a termoTermosemineului.

- ✓ Cazanele FORNELLO sunt destinate exclusiv instalării termice. Au izolare termica, așa că transmit cea mai mare parte a energiei termice in instalatie. KING PLUS înseamnă că dimensiunile cazanului sunt special adaptate pentru amplasarea în încăperi mai mici sau unde este o problema cu trecerea cazanului prin anumite pasaje înguste. Cazanul este fabricat conform EN 303:5.

- ✓ Modelul KING PLUS este varianta SET: Elementele cazanului sunt deja instalate în centrala: **Pompa de circulație**, **vas de expansiune**, **supapa de siguranța**, dar nu vasul de aerisire.

- ✓ In cazul cazanelor KING 25-30-35, camera de ardere a cazanului funcționează pe un principiu similar al presiunii negative: este în depresiune (presiune negativă) cu control riguros al cantității de aer necesar, rezultatele arderii sunt optime.

- ✓ Toate procesele de lucru sunt automate (**aprindere, ardere, stingere a arzătorului**). Controlul arderii este în mai multe etape cu ajutorul modului de funcționare la putere minimă („**modulație**”). Cazanul se caracterizează prin liniște și **funcționare fără zgomot**.

- ✓ Alimentarea peleților din rezervor se face printr-un transportor intern amplasat în rezervor și apoi prin cădere liberă printr-o conductă adecvată până la arzător. În acest fel, recipientul de peleți și focarul cazanului sunt complet separate fizic și nu au nicio legătură mecanică unul cu celălalt, ceea ce împiedică transferul flăcării în recipientul cazanului. Pentru orice eventualitate, termostatul de siguranță de pe transportorul intern previne orice întoarcere.

- ✓ Curățarea cazanului este redusă la minimum atunci când vine vorba de combustibil solid, doar o dată pe săptămână, cu un pelet de înaltă calitate la fiecare 15 zile.

- ✓ Cazanul KING PLUS îndeplinește cele mai stricte cerințe de mediu în ceea ce privește emisiile de particule nocive. Toate valorile de emisie se încadrează în valorile de referință pentru cea mai înaltă clasă de cazane (Clasa 5).

- ✓ Senzorul de siguranță al presiunii focarului oprește funcționarea și dozarea motorului imediat ce ușa de jos a cazanului este deschisă.

1.3 Părțile cazanului

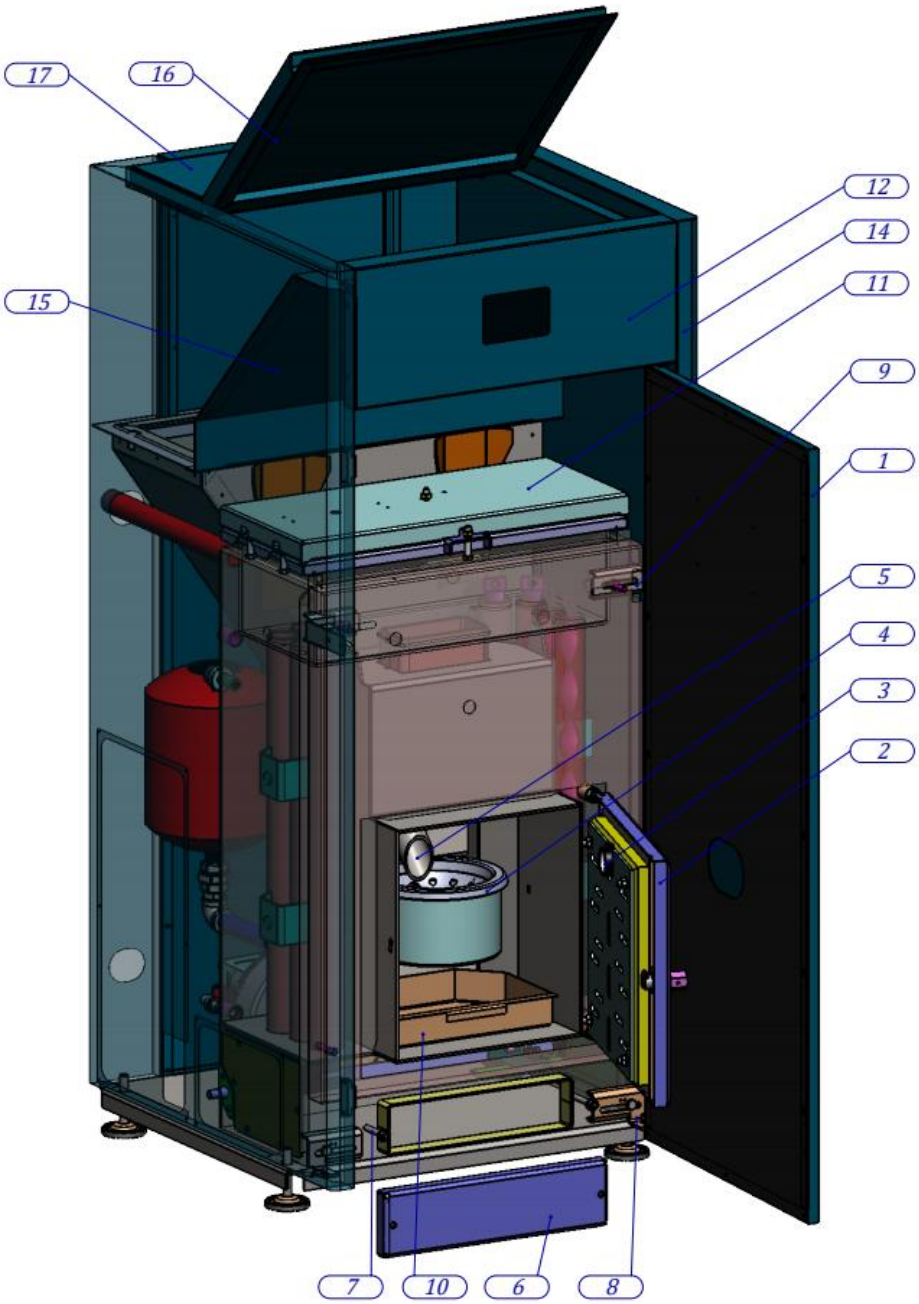

1. Panoul ușii 2. Ușa cazanului 3. Vizorul ușii cazanului 4. Cupă (arzător)
5. Țeava distribuitorului de peleți 6. Capac de curățare 7. Șuruburi capac
8. Panou suport inferior 9. Panou suport superior 10. Panou mic de ușă cu afișaj
11. Capac cu mânere turbulatoare 12. Mască cu logo pentru panouri 13. Placaje laterale
14. Placaje laterale superioare 15. Pantă buncăr 16. Capac mobil (turnarea peleților)
17. Capac fix

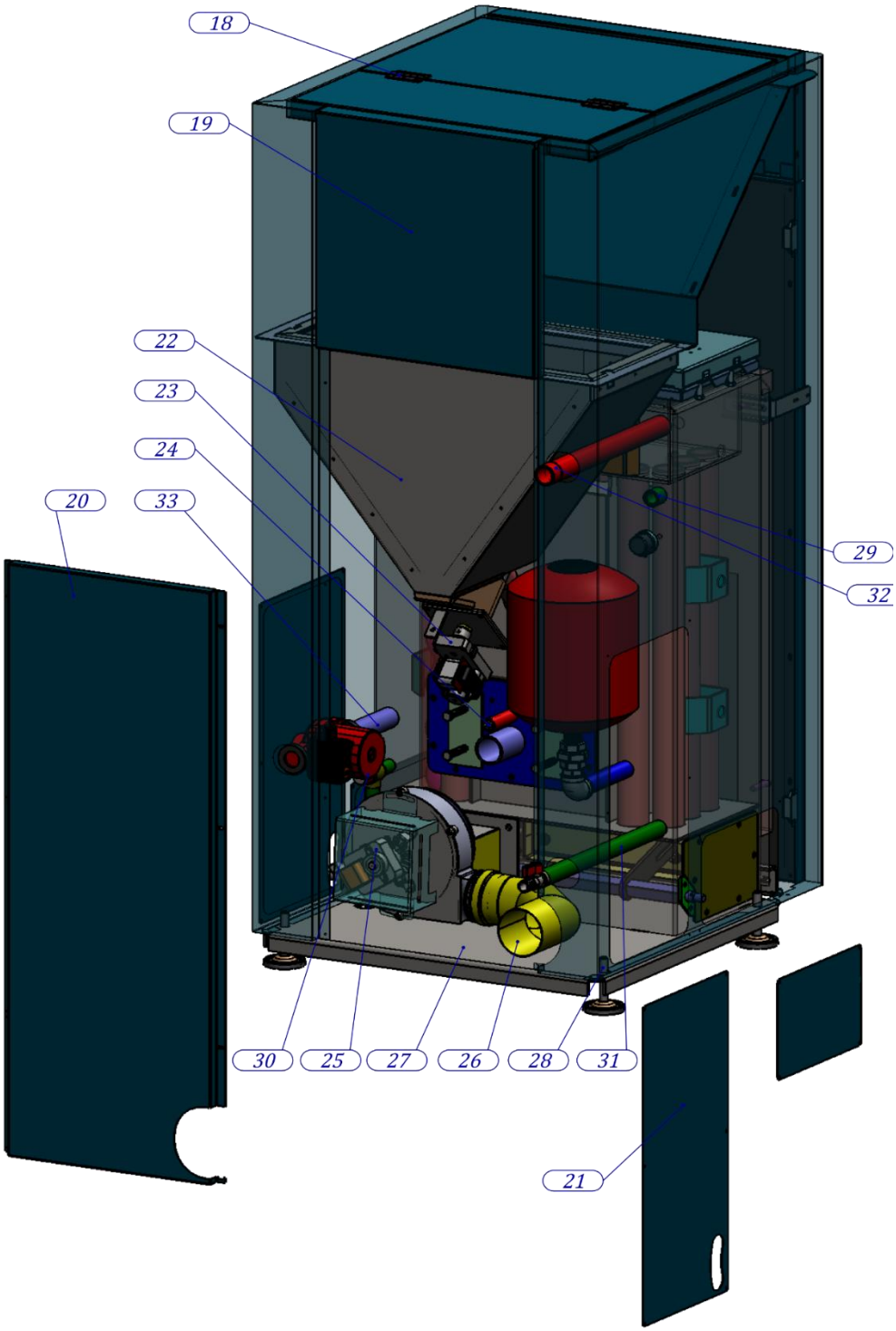

18. Balamale capac 19. Panouri superioare spate 20. Placaje spate 21. Capacul deschiderii de inspecție pe panoul din spate 22. Buncăr mic 23. Spiral cu motor electric 24. Aprindere 25. Ventilator 26. Cot de fum 27. Baza 28. Picioare (picioare) 29. Sonda cazan 30. Supapa de siguranța 31. Robinet conducta - umplere/golire cazan 32. Ieșire (tur) 33. Ieșire (retur)

1.4 Piese cazan - varianta KING PLUS

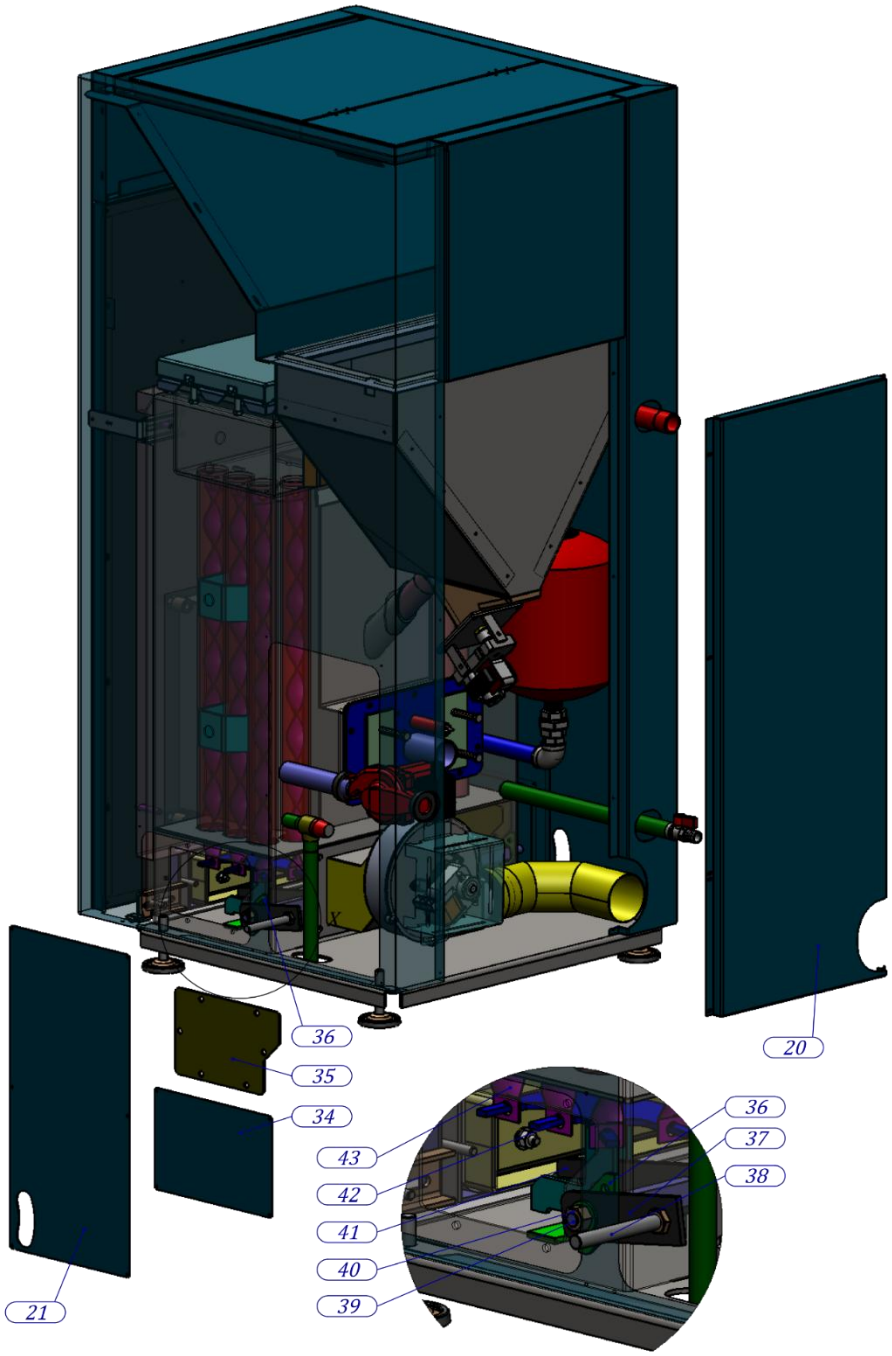

34. Vas de expansiune 35. Capac mecanism 36. Suport arbore
37. Maneta mecanism pentru curatarea turbulatorului 38. Maneta pentru curatarea turbulatorului
39. Arborele turbulatorului 40. Piulita turbulatorului 41. Maneta turbulatorului
42. Placa turbulatorului. 43. Turbulator

2 Recomandări pentru transportarea și depozitarea cazanului

2.1 Volumul expedierii

Cazanul se transporta împreuna cu cofrajul acoperit cu folie de plastic protectoare.
Cazanul trebuie să fie întotdeauna în poziție verticală.

Întoarcerea cazanului în timpul transportului sau instalării prezintă un risc serios de deteriorare.

Este interzisă stivuirea unui cazan peste altul.

Cazanul poate fi depozitat exclusiv într-un spațiu închis fără influență atmosferică.
De asemenea, umiditatea din cameră nu trebuie să depășească valoarea critică de 80% pentru a preveni formarea condensului.
Temperatura zonei de depozitare trebuie să fie în intervalul de la 0°C la plus 40°C.

Când despachetați cazanul, verificați dacă vopseaua de pe cazan este zgâriată undeva și dacă toate părțile cazanului sunt la locul lor.

2.2 Volumul de livrare al cazanului

Cazanul este furnizat cu următoarele piese și documentație însoțitoare:
• Kit de curățare
• Garanție și instrucțiuni de utilizare a cazanului
• Automatizarea cazanului (**parte integrantă a cazanului**)
• Robinet pentru umplere și golire (montata pe linia de retur), prelungire în punga cu instrucțiuni.
• Cablu electric pentru priza.
• O cheie specială este furnizată împreună cu cazanul, cu ajutorul căreia se poate deșuruba piulițele de pe ușa inferioară pentru a curata cenusa turbulatorilor.

Piesele de conectare și funcționare **NU** sunt furnizate împreună cu centrala:
• **Termomanometru și grup de siguranța cazan**
• **Supapă de amestec pentru protejarea capătului rece**
• **Fitinguri însoțitoare ale cazanului și altele asemenea**

3.Observații introductive

Utilizatorul este obligat să respecte cu strictețe instrucțiunile de utilizare. Daca nu se respecta manualul si certificatul de garantie se poate ajunge la pierderea acesteia.

Cazanul a fost testat în stația proprie de testare la o presiune de **testare de 6 bar**.

Aveți grijă cu strictețe ca robinetul cazanului să nu se închidă în timpul funcționării cazanului, astfel centrala se poate sparge din cauza expansiunii apei.
Garanția nu este recunoscuta în acest caz.

La prima punere în funcțiune a pompei, precum și la începutul sezonului de încălzire, pompa de circulație trebuie repornită mecanic.
Curățați regulat camera de ardere a cazanului.

La încălzirea cazanului, există posibilitatea de umezire și picurare în zona coșului de fum și în focarul propriu-zis. Daca presiunea în instalație este constanta, fenomenul menționat reprezintă **condens** și nu scurgere din cazan. Cauza condensului este o diferență mare de temperatură între liniile de distribuție și retur și apare ca urmare a următoarelor erori de proiectare:
• Dacă se instalează un cazan a cărui putere depășește dimensiunea instalației,
• Nu este instalată o supapă de amestec pentru a proteja capătul rece al cazanului,
• Ușa cazanului nu este închisă sau cenusarul nu este poziționat corect (mai mult aer decât este necesar).

În cazul în care o scurgere a cazanului este raportată echipei și se dovedește a fi condens, se taxează sosirea echipei de service.

Instalarea încălzirii și punerea în funcțiune a întregului sistem se efectuează exclusiv de către un tehnician de service autorizat.

În cazul unui sistem prost proiectat și a eventualelor deficiențe în execuția sistemului, care pot cauza din nou funcționarea defectuoasă a cazanului, întreaga responsabilitate materială precum și eventualele costuri nou suportate vor fi suportate exclusiv de persoana însărcinată cu proiectarea și construcția instalației de incalzire, și nu de către producătorul, reprezentantul sau vânzătorul cazanului.

Dacă tehnicianul de service autorizat a observat deficiențe în instalarea sistemului propriu-zis în timpul punerii în funcțiune, **acesta nu este obligat să pună în funcțiune centrala până la eliminarea deficiențelor**. Cumpărătorul este obligat să semneze procesul-verbal de la prima pornire a centralei, doar în acest caz garanția cazanului este valabilă.

4 Note de siguranță

⚠ În timpul funcționării, anumite părți ale cuptorului sunt fierbinți. Când luați contact, acordați atenție protecției împotriva arsurilor.

⚠ Dacă anumite părți ale cazanului sunt deteriorate, este strict interzisă utilizarea cazanului.

⚠ Nu atingeți cablurile electrice cu mâinile ude.

⚠ Instalația electrică trebuie efectuată și împământați strict conform normelor 73/23 CEE și 93/98 CEE și trebuie dimensionată corespunzător.

5 Instalarea cazanului

5.1 Instalarea cazanului în camera tehnica

⚠ Camera cazanelor trebuie să aibă orificii de ventilație. Suprafața necesară a ventilației este dată de următoarea ecuație:

$$A(cm2) = 6{,}02 \cdot P(KW)$$

unde P este puterea nominală a cazanului în KW.

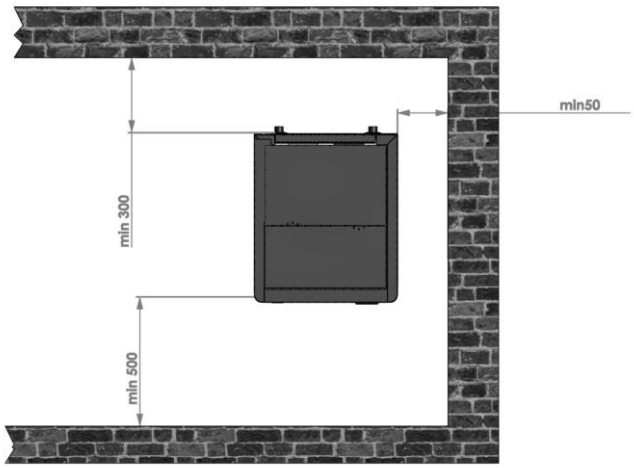

ℹ Cazanul KING PLUS este proiectat pentru a ocupa un spațiu minim. Orificiul de evacuare pentru gazele de ardere este situat pe partea din spate. Linia de tur și retur, precum și accesul la arzătorul cazanului se află, de asemenea, pe partea din spate a cazanului.

⚠ Cazanul se așază pe o bază, care trebuie să fie stabilă și din material incombustibil.

5.2 Racordarea la coșul de fum

Cazanul KING PLUS este o centrală cu tiraj forțat, ventilatorul cazanului este cel care creează tirajul prin centrală, totuși, pentru o funcționare complet corectă și lină în toate situațiile (vânt, presiune mare a aerului din exterior, pierderi de energie electrică) vă sfătuim să asigurați existența unui coș de fum vertical construit cu o rezistență de 10-14 Pascali.
Datorită reducerii pierderilor de căldură și din cauza factorilor de siguranță și de mediu, este necesar să existe un coș de fum orientat vertical conectat conform imaginii, iar dacă posibilitățile permit, coșul de fum trebuie să fie de înaltă calitate (din segmente ceramice cu izolație de până la 5 cm grosime). Coșul de fum trebuie curățat regulat, de cel puțin 1-2 ori pe an.

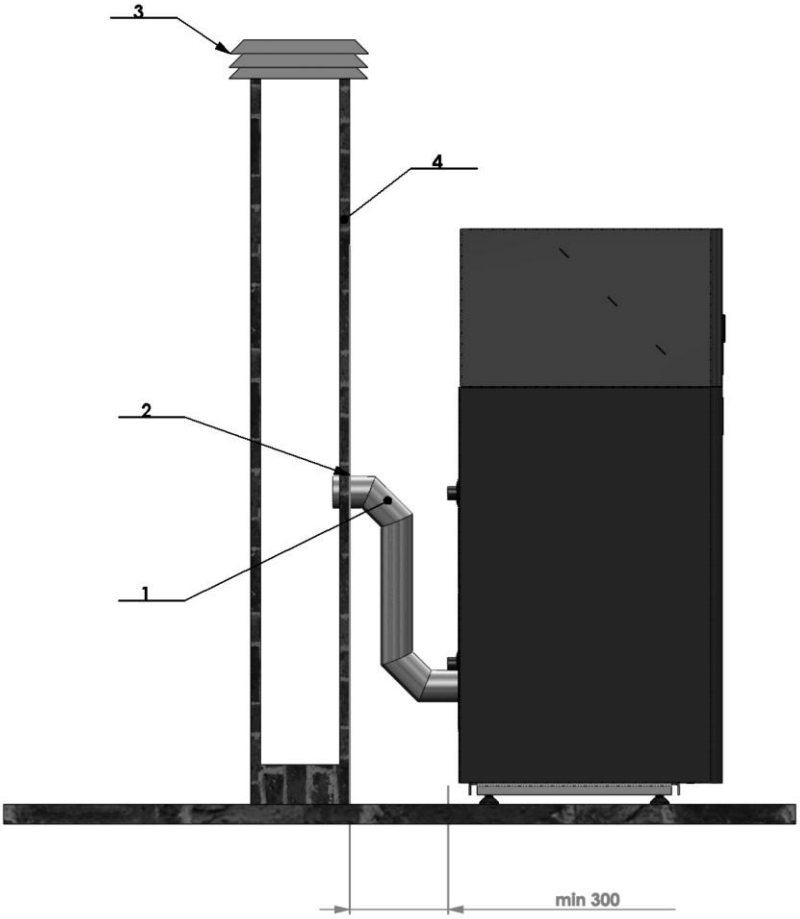

1) Coș de fum 2) Garnitură 3) Capac de protecție rezistent la foc 4) Diametrul coșului de fum nu mai mare de 200x200mm cu o înălțime maximă de 5-6 metri (rezistența coșului de fum 10 Pa).

5.3 Umplerea cazanului și instalarea cu apă

Umplerea cazanului și instalarea cu apa se face cu ajutorul unui robinet de umplere montat pe racordul de admisie al cazanului. Robinetul este astupat din fabrica. Prelungirea de la robinet se află în suportul de instrucțiuni a cazanului.

La umplerea cu apa a cazanului și a instalației, aveți grija sa ventilați centrala (aerisirea aerului din cazan), astfel încât sa nu apară un dop de aer. După umplerea cu apă, este necesar să acoperiți racordul de pe cazan, în partea stângă în partea inferioară, lângă linia de retur, poziția 31 pe desen.
Daca sistemul este de tip închis (vas de expansiune cu membrana), după umplerea cazanului si a instalației cu apa sub o presiune de 1,5 bari pana la 2 bari, instalația este iradiata. Se efectuează iradierea instalației prin intermediul unei supape de aer, amplasată în punctul cel mai înalt al sistemului.

5.4 Instalare pe un sistem de încălzire si preparare ACM.

Schema HIDRAULICA de principiu:

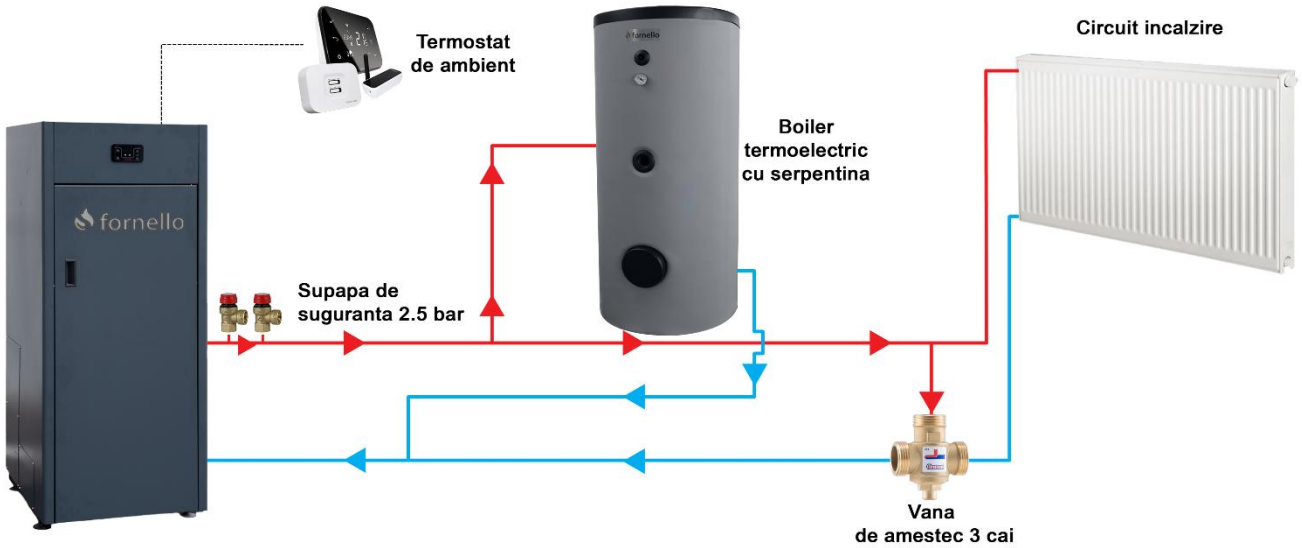

Prezenta schema nu tine loc de proiect. Instalarea cazanului trebuie facuta conform instructiunilor din manualul tehnic si proiectul tehnic

De asemenea, este obligatoriu montarea a **2 supape de siguranta** pe cazan cu presiune de lucru de 2.5 bar.
Este obligatoriu montarea unui **termometru** si a unui **manometru** pe circuitul cazanului.

Este obligatoriu montarea unui ventil de amestec sau a unei pompe de by-pass pentru a mentine o temperatura de 55 **°C** pe returul cazanului.
(protectie anti-condens, anti-coroziune, anti-gudronare)

Este obligatoriu montarea unui FILTRU Y de impuritati pe returul cazanului.

ATENȚIE! La creșterea presiunii peste 2,5 bar supapele se deschid și pot elibera o cantitate de apă fierbinte. Evitați riscul opăririi prin conectarea supapelor de siguranță la canalizare cu ajutorul unei pâlnii pentru a putea vizualiza deschiderea supapelor

Conductele de racordare la cazan vor fi cât mai scurte posibil. Evitați sudurile, îmbinările sau orice alte blocaje pe conducte.
Evitați pe cât posibil îndoirea conductelor. Se recomandă ca îndoirile imposibil de evitat să aibă diametrul r>3D (D = raza curbei) și mai puțin de a> 90°C.

În cazul întreruperii alimentării cu energie electrică cazanul nu funcționează corespunzător, orice creștere bruscă de presiune va fi controlată inițial de vasul de expansiune; în cazul unei creșteri mai mari a presiunii, supapele de siguranță și eliberare a presiunii se vor deschide. Luați măsurile necesare pentru a vă asigura că aerul nu pătrunde în cazan.

5.6 Instalarea supapei de descărcare termică (recomandare)

La instalarea în apropierea cazanului este recomandat o supapă de descărcare termică Caleffi 544501 sau similară.

Rolul acestei supape este că, dacă din anumite motive temperatura apei din cazan crește și atinge o valoare critică de 95-100 C, deschide alimentarea cu apă rece din sistemul sanitar și răcește direct apa din cazan, prevenind astfel o posibilă defecțiune.
Când temperatura setată este atinsă, orificiul de alimentare cu apă rece și de evacuare sunt deschise în același timp până când temperatura scade sub valoarea marcată la alimentarea cu apă.
apa rece și orificiul de evacuare se închid în același timp.
Metoda de instalare a supapei de descărcare termică este descrisă în detaliu în manualul producătorului care vine cu acest produs.

6 Protecție împotriva subrăcirii capătului rece al cazanului

În practică se întâmplă adesea ca apa să se scurgă din cazan, adică sub cazan se formează un bazin de apă. Fenomenul menționat nu înseamnă imediat că cazanul propriu-zis s-a scurs. Mult mai des este o altă problemă, pentru că instalarea necorespunzătoare a cazanului sau selectarea unei puteri greșite a cazanului, sau din cauza unui coș de fum defect, apar probleme de condens al cazanului. Mai mult, aceasta nu este apă pură, ci condens, care, în funcție de combustibil, este folosit bușteanul conține și anumite substanțe nocive. Această apă este cauza coroziunii cazanului și scurtează semnificativ durata de viață a cazanului în sine.
Presupunând că cazanul selectat corespunde suprafeței de încălzire calculate, problema condensului poate fi evitată prin protejarea capătului rece al cazanului prin instalarea unui ventil de amestec:

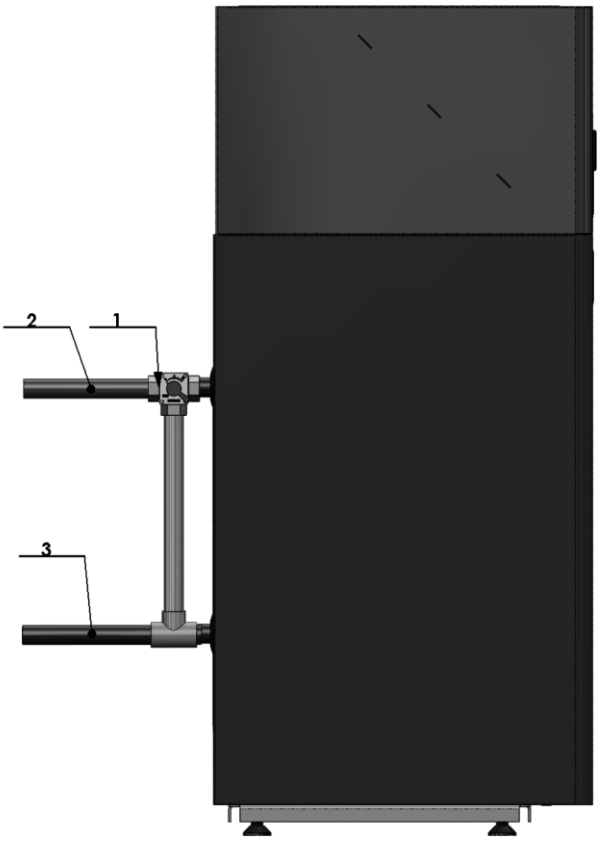

1. VANA DE AMESTEC 2. TUR 3. RETUR

Sarcina vanei de amestec este de a transfera imediat o parte din apa calda în apa rece a cazanului pentru a reduce diferența de temperatura intre tur și retur. Și anume, coroziunea la temperatură joasă apare atunci când temperatura apei din conducta de retur a încălzirii este sub punctul de rouă al gazelor de ardere. Apoi vaporii de apă din gazele de ardere se condensează, în urma căreia apare condens, adică scurgerea apei din cazan.

Datorită necesității sale, montarea robinetului de amestec este OBLIGATORIE.

7 Reglarea cazanului

Există un afișaj de control capacitiv pe partea din față a cazanului. Este posibil să instalați un ecran tactil, dar numai cu o taxă suplimentară conform listei de prețuri valabile.
Semnificația luminilor indicatoare, precum și descrierea butoanelor sunt prezentate mai jos:

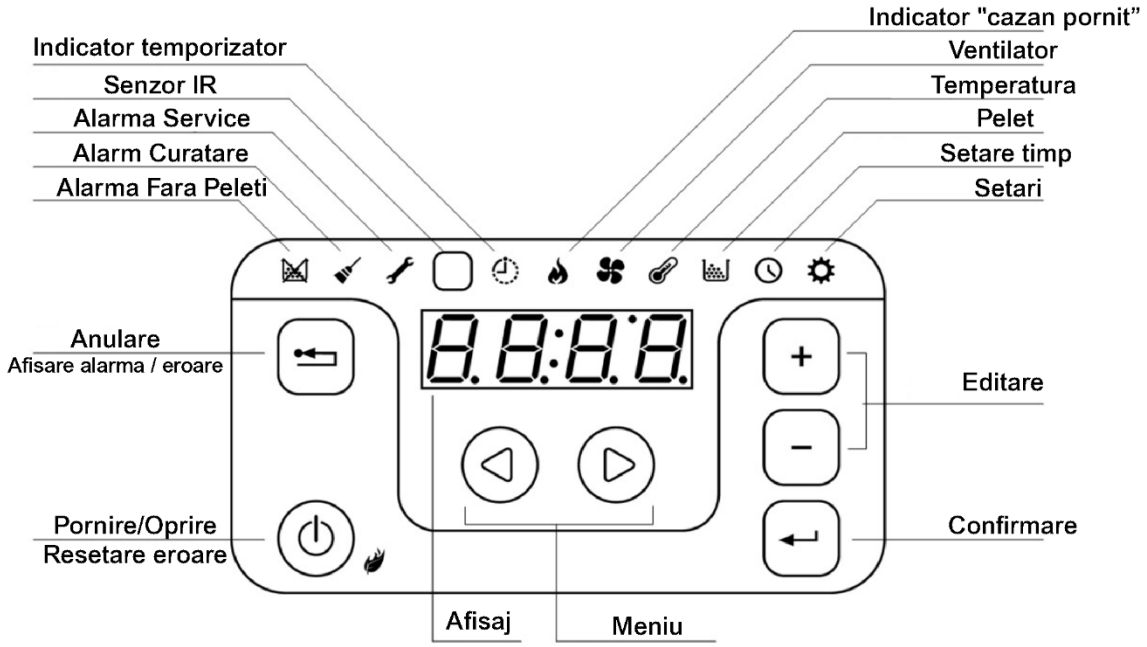

Afișajul trebuie să fie curat. În caz de grăsime sau murdărie, unele butoane se pot activa de la sine.

7.1 Setarea temperaturii în cazan

Există două opțiuni pentru reglarea temperaturii în cazan: una prin intermediul unui (termostat) cronometru de șapte zile, cealaltă prin setarea manuală a temperaturii.
Folosind Termostarul de camera, puteți automatiza complet timpul de funcționare al cazanului. Dacă este setat un temporizator săptămânal, setarea manuală vă permite să anulați temporar setările temporizatorului.
Valorile setate ale termostatului sunt restabilite atunci când sunt stabilite condițiile corespunzătoare determinate de termostat (dacă se atinge timpul de oprire definit de temporizator, cazanul este apoi oprit).
Pentru a vedea temperatura curentă a apei în cazan, apăsați butonul Meniu pentru a intra în meniul Temperatură. Temperatura curentă va fi scrisă pe afișaj.

Pentru a seta temperatura dorită a apei în cazan, apăsați Confirmare în meniul Temperature. Afișajul va afișa temperatura țintă setată în modul Editare (valoarea clipește). Puteți crește și micșora valoarea cu tastele Editare. Când ați terminat, apăsați Confirmare pentru a confirma setarea temperaturii.
Afișajul va afișa apoi din nou temperatura curentă a apei din cazan.

7.2 Puterea de ardere și principiul modulației

Reglarea cazanului gestionează arderea astfel încât sa se obțină performante optime.
Puterea de ardere (1-5) reprezintă cantitatea de dozare/funcționare a ventilatorului conform unei scale de 1-5. Puterea cazanului este setată de către tehnicianul de service la setarea parametrilor cazanului. Când se atinge temperatura setată a apei, puterea de dozare se reduce automat. De exemplu, dacă puterea de dozare este setată la 3, centrala nu va doza în funcție de acea putere, dar software-ul va varia puterea între valorile 1 și 3, în funcție de diferență între temperatura curentă și cea dorită - acest principiu de funcționare se numește modulare.
Pentru a vedea la ce putere arde centrala în prezent, apăsați butonul Meniu pentru a intra în meniul Pornire. Puterea curentă va fi afișată pe afișaj.
Pentru a încălzi camera mai repede, puteți crește puterea de ardere setată. În meniul Pornire, apăsați Confirmare. Afișajul va afișa puterea de ardere care va clipi. Puteți crește sau micșora valoarea prin apăsarea tastelor Editare. Când ați terminat, apăsați Confirmare pentru a confirma. Afișajul va afișa apoi puterea de ardere curentă. Dacă este setată o putere mai mare, distribuitorul de peleți va turna mai mulți peleți, iar ventilatorul va accelera numărul de rotații în funcție de puterea de ardere mai mare setată.
Dimpotrivă, este posibil sa se reducă manual puterea de ardere, atunci motorul de dozare sau ventilatorul va funcționa mai lent, o cantitate mai mica de peleți va fi livrata în camera de ardere ca urmare.

7.3 Setarea cronometrului de șapte zile

Automatizarea cazanului permite setarea programelor săptămânale. Puteți seta 6 programe diferite și puteți selecta 3 programe pentru fiecare zi a săptămânii. Programul determină ora de începere (ora de începere), ora de încheiere (sfârșit - prin urmare) și temperatura dorită.

7.3.1 Program zilnic

Apăsați butonul Meniu pentru a intra în meniul Ora și apoi apăsați Editare pentru a selecta setarea Perioade de cronometru săptămânal. Afișajul va afișa (3). Apăsați Confirmare pentru Programul 1, afișajul va afișa (P1), apoi apăsați Confirmare din nou pentru a intra în modul de editare pentru Programul 1. Valoarea orei pentru ora de pornire clipește acum.
Utilizați butonul Editare pentru a seta ora de pornire dorită. Apoi apăsați tasta Meniu din dreapta. Valoarea minutelor pentru ora de pornire clipește acum. La fel ca pentru ore, setați minutul de pornire dorit. Apăsați butonul din dreapta Meniu și setați ora de încheiere dorită (ora de încheiere). Apoi apăsați din nou butonul din dreapta Meniu pentru a seta temperatura dorită pentru perioada de timp selectată. Confirmați setările programului apăsând Confirmare. Repetați procedura pentru a instala alte programe.

Program 1		Program 2		Program 3		Program 4		Program 5		Program 6	
ON	OFF	ON	OFF	ON	OFF	ON	OFF	ON	OFF	ON	OFF
5:30	7:30	8:00	11:30	12:00	23:00	17:00	23:00	20:00	22:30	4:00	7:00
16°C		18°C		19°C		18°C		17°C		15°C	

7.3.2 Setarea programului pentru fiecare zi a săptămânii

Apăsați butonul de meniu pentru a intra în meniul Oră, apoi apăsați butonul de editare pentru a selecta setarea Zile de cronometru săptămânal. Afișajul va afișa (4). Apăsați Confirmare pentru a selecta prima zi, (luni), afișajul va afișa (d1). Apoi apăsați Confirmare din nou pentru a intra în modul de editare pentru luni. Valoare pentru 1.
Programul clipește acum. Utilizați butoanele de editare pentru a selecta programul dorit. Apoi apăsați butonul din dreapta pentru meniu. Valoare pentru 2. Programul clipește acum. La fel ca pentru prima zi, setați programul pentru a doua.
Apăsați butonul din dreapta pentru meniu. Valoare pentru 3. Programul clipește acum. Setați programul dorit și confirmați apăsând Confirmare. Repetați procedura pentru celelalte zile ale săptămânii. În cazul în care nu doriți să utilizați toate cele 3 programe, pentru anumite zile ale săptămânii, puteți selecta OFF în locul numărului programului.

DAY/HOUR	0	1	2	3	4	5	6	7	8	9	10	11	12	13	14	15	16	17	18	19	20	21	22	23
(d1) Monday							16°C													18°C				
(d2) Tuesday							16°C													18°C				
(d3) Wednesday							16°C													18°C				
(d4) Thursday							16°C													18°C				
(d5) Friday							16°C													18°C				
(d6) Saturday					15°C				18°C				17°C											
(d7) Sunday					15°C				18°C				19°C											

Pentru a activa/dezactiva cronometrul: intrați în meniul Ora și apăsați butonul de editare pentru a selecta setarea ON/OFF cronometru săptămânal. Apăsând Confirmare, treci de la ON la OFF și invers. Dacă opriți cronometrul săptămânal, funcționarea aragazului este setată manual.
Programe suprapuse: În cazul programelor suprapuse, se acordă prioritate programului cu numărul mai mare (de exemplu: P2 are prioritate față de P1; P4 are prioritate față de P3, P2 și P1; P6 are prioritate față de P5, P4, P3, P2 și P1).

7.4 Erori și alarme

În cazul unei alarme, regulamentul vă avertizează aprinzând lampa de semnalizare din colțul din stânga sus.
Când este apăsat butonul Anulare / Afișare eroare alarmă, va fi imprimat codul de eroare de alarmă. Fiecare alarmă și eroare are, de asemenea, propriul cod, care este folosit pentru a identifica problema. Alarma începe cu litera A, în timp ce eroarea începe cu litera E. Semnificația codului de alarmă este dată în tabelul de mai jos. Prin apăsarea butonului PORNIRE ON-OFF / Resetare eroare, dacă tipul de eroare o permite, iar după eliminarea problemei se poate reseta, dacă este o defecțiune mai gravă, resetarea nu va fi posibilă și apoi service-ul ar trebui chemat.

Alarmă/eroare **COD**	Alarmă/eroare **DESCRIERERE**	**SEMNIFICATIE**
A001	Fără combustibil	Avertizare privind nivelul combustibilului - reumpleți rezervorul
A002	Servis	Timpul de service a expirat, sunați la service pentru întreținere regulată
A003	Curatare	Avertisment de temperatură a gazelor arse. Este necesar să curățați coșul de fum sau schimbătorul de căldură.
A004	Bateria descărcată	Bateria descărcată - apelați service-ul
A005	Senzor de viteza	Eroare senzor de viteză, apelați service-ul
A006	Ușa este deschisă	Ușa este deschisă - închideți ușa
A007	Senzor de presiune - debit de aer	Mod de operare alternativ, funcții limitate. Funcționare defectuoasă a senzorului de debit de aer. Sunați la service.
E002	Eroare de comunicare	Sunați la service
E004	Eroare de comunicare	Sunați la service
E101	Eroare de flacără	Eroare cauzată de: 1. Aprindere eșuată, 2. Temperatura mare supraîncălzire Apei 3. Protecție împotriva revenirii flăcării.
E102	Coșul de fum este infundat	Eroare, cauzată de: 1. Coș de fum infundat sau țeavă de admisie este blocata. 2. Cazan oprit manual înainte de detectarea flăcării
E105	NTC2	Sunați la service
E106	NTC3	Sunați la service
E107	TC2	Sunați la service
E108	INTRERUPATOR PROTECTIE	Întrerupătorul conectat la I01 este oprit. Resetați alarma și resetați cazanul. Dacă alarma încă persista, apelați la service.
E110	NTC1	Sunați la service
E111	TC1	Sunați la service
E113	Temperatură prea mare a gazelor de ardere	Temperatura prea înaltă a gazelor arse. Curățarea necesară a coșurilor de fum și turbulatoarelor..
E114	Fără pelete	Aprindere esuata (curățați cupa arzătorului, repornesc cazanul) sau rezervorul este gol (umpleți rezervorul).
E115	Eroare generală	Sunați la service.

8 Curățarea și întreținerea cazanului

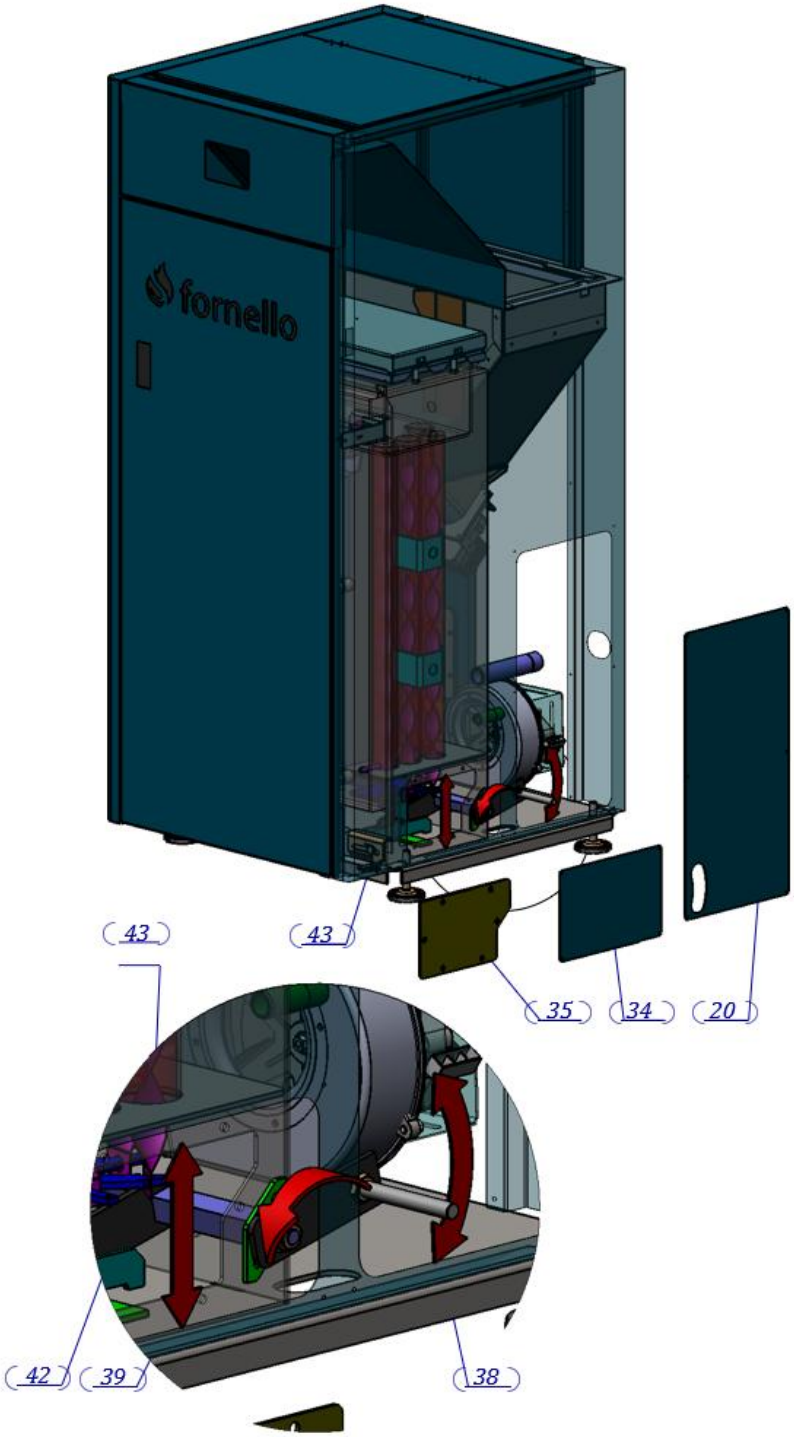

O condiție prealabilă pentru buna funcționare a cazanului pe peleți este curățarea și întreținerea regulată a cazanului. În curățarea regulată sunt incluse:

1. Golirea ambelor tavite ale cazanului
2. Îndepărtarea depunerilor de cenușă din partea inferioară a focarului (dacă există)
3. Curățarea tăvii unde arde peletul
4. Curățarea recipientului în care se află tava de ardere a peleților
5. Împrăștierea cenușii în schimbătorul de căldură al cazanului (în prelungirea acestui articol urmează explicații detaliate). Nu este necesar să deschideți cazanul, doar mișcați mânerul în sus și în jos timp de 5-10 secunde. Mânerul ridică și coboară turbulatoarele spiralate care se află în tuburile schimbătorului de căldură, forțând cenușa care s-a acumulat acolo să cadă în partea inferioară a cazanului.

Pe lângă operațiunile descrise mai sus, curățarea sezonieră a cazanului include și deschiderea camerei de ardere a cazanului de sus și curățarea detaliată a părților și suprafețelor accesibile.

În funcție de calitatea peleților, de factori externi (iarnă blândă sau severă), de cantitatea și frecvența arderilor, curățarea sezonieră trebuie efectuată de mai multe ori în timpul sezonului de încălzire și nu numai la sfârșitul sezonului de încălzire.

Întreținerea regulată este o condiție pentru buna funcționare și este, de asemenea, o garanție a unei durate lungi de viață a cazanului. Odată cu boilerul este furnizat un accesoriu de curățare, care facilitează accesul la piesele centralei. Ușurează munca de curățare utilizarea unui aspirator pentru cenușa (nu este furnizat împreuna cu centrala, dar achiziționat separat).

Cât de des trebuie să curăț cazanul? Depinde doar de calitatea peletelor. Este necesar să curățați centrala o dată pe săptămână și să curățați temeinic centrala o dată pe lună și după încheierea sezonului de încălzire. Cu peleți inferioare, este necesară curățarea cazanului de 2-3 ori pe săptămână.

În cazul în care se folosește un pelet de calitate scăzută cu impurități de origine anorganică (pământ, nisip), depunerea acestora sub formă de depozite „silicatice” se va produce în timp. Centrala nu va funcționa corect.

Depunerile pot fi îndepărtate manual, în practică aceasta înseamnă curățarea cazanului în fiecare zi.

Necurățarea cazanului duce la o deteriorare rapidă, de ex. coroziunea pieselor cazanului, care, pe de altă parte, contribuie la arderea mai proastă și la pierderile de căldură.

Acest cazan este destinat peleților din lemn pur, fără impurități. Arderea este de o calitate mai buna și durata de viața a arzătorului cazanului este mai lunga.

Înainte de curățare, cazanul trebuie oprit și toate părțile camerei de ardere trebuie să fie complet răcite.

Acest lucru este deosebit de important pentru curățarea tubulatorului cazanului prin mișcarea mânerului tubulator. Daca se face în stare fierbinte, tubul se va deforma.

TREBUIE să folosiți mănuși în timpul fiecărei operațiuni.

8.1. Curățarea săptămânală regulată a camerei de ardere

Deschideți ușa exterioară mare a cazanului

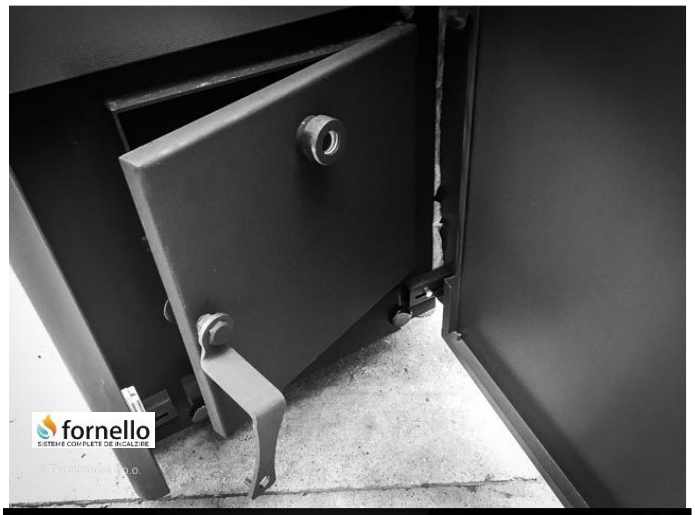

Deschideți ușa camerei de ardere

Scoateți tavita principală a cazanului cu cenușă.

Scoateți și apoi curățați creuzetul din camera de ardere si îndepărtată cenusa si peleti ne arsi.

ATENTIE: Piesele cazanului pot fi fierbinți!

Curățați peretele despărțitor de sub paharul arzătorului cu un aspirator de cenușă. Curățați partea superioară a conductei în care se află încălzitorul de aprindere pe peleți. Când readuceți ceașca la locul ei, acordați atenție poziționării corecte a cănii în cazan (orificiul pentru încălzitor servește ca referință, atenție ca ceașca să se așeze frumos pe bază, altfel cazanul nu va funcționa corect). Acordați atenție că împletitura de etanșare este la locul său (în jurul marginii cupei pe partea inferioară).

Daca nu aveți aspirator pentru cenușa, faceți operațiunea manual cu ajutorul arzătorului furnizat cu centrala.

Deșurubați piulițele care fixează capacul inferior părții ale camerei de ardere.

Deșurubați piulițele care fixează capacul inferior părții ale camerei de ardere.

Curățați spațiul din partea inferioară a focarului cu un aspirator de cenușă sau cu un accesoriu de curățare (cu ajutorul arzătorului din imagine). La întoarcerea capacului, strângeți piulița până la capăt, astfel încât să nu pătrundă aer fals în cazan (în caz contrar, centrala nu va funcționa corect).

Daca nu aveți aspirator pentru cenușa, faceți operațiunea manual cu ajutorul arzătorului furnizat cu centrala.

8.2 Curățarea săptămânală regulată a turbulatorului

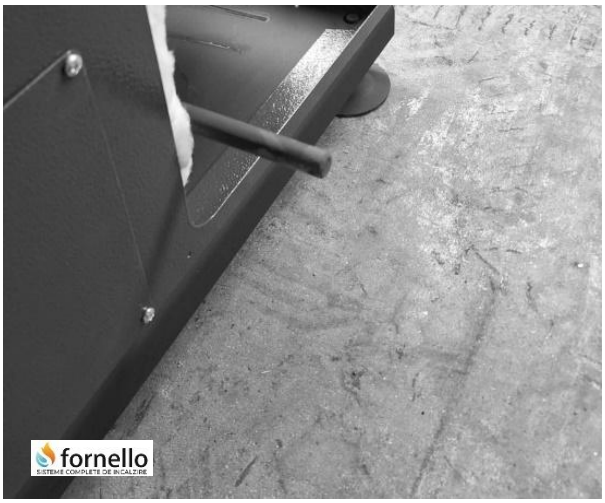

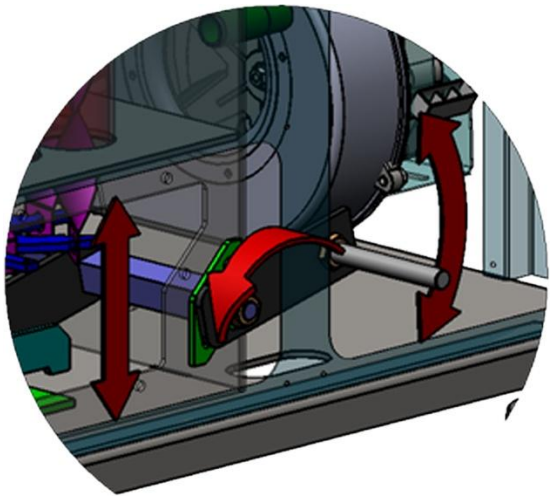

Curățarea regulată include:

• Imprăștirea cenușii în schimbătorul de căldură al cazanului (explicații detaliate urmează în extensia acestui articol). Nu este necesară deschiderea cazanului, ci doar mișcați mânerul în sus și în jos de 5-7 ori cu mâna sau cu piciorul, de cel puțin 3 ori pe săptămână, când centrala este rece. Mânerul ridică și coboară turbulatoarele spiralate care se află în tuburile schimbătorului de căldură, forțând cenușa care s-a acumulat acolo să cadă în partea inferioară a cazanului.
• Golirea scrumierei cazanului
• Îndepărtarea depunerilor de cenușă din partea inferioară a focarului (dacă există)
• Curățarea cupei turnate în care arde peletul și a țevilor de încălzire (cel mai bun efect este cu un aspirator de cenușă)
Pe lângă operațiunile descrise mai sus, curățarea sezonieră a cazanului include și deschiderea camerei de ardere a cazanului de sus și curățarea detaliată a părților și suprafețelor accesibile.
În funcție de calitatea peleților, de factorii externi (iarnă blândă sau severă), de cantitatea și frecvența arderilor, curățarea sezonieră trebuie efectuată de mai multe ori în timpul sezonului de încălzire și nu numai la sfârșitul sezonului de încălzire.
Întreținerea regulată este o condiție pentru buna funcționare și este, de asemenea, o garanție a unei durate lungi de viață a cazanului. Centrala este livrată cu un kit de curățare care facilitează accesul la piesele centralei. Lucrarea de curățare este ușurată prin utilizarea unui aspirator pentru cenușă (nu este furnizat împreună cu centrala, dar achiziționat separat).

IMPORTANT: Turbulatoarele cazanului nu trebuie curățate de fiecare dată când se curăță focarul cazanului. Mutați turbulatoarele cazanului NUMAI CÂND CAZANUL ESTE DE fapt RĂCIT COMPLET.

În caz contrar, turbulatorul va fi deteriorat - iar garanția turbulatorului nu va fi recunoscută!
La cazanul KING PLUS brațele turbulatoare sunt amplasate în interiorul cazanului, deasupra camerei de ardere, imediat ce ușa exterioară a cazanului este deschisă.

8.4 Curăţarea sezonieră a cazanului

Curăţarea sezonieră a cazanului constă în curăţarea săptămânală regulată atât a cuptorului, cât şi a turbulatoarelor, care sunt descrise în capitolele anterioare, şi curăţarea părţii superioare a cuptorului, care este subiectul acestui capitol.

Mijloace necesare: mănuşi, aspirator de cenuşă (sau jar furnizat împreună cu cazanul), cheie de cazan sau cheie de furcă 13).

Deschideţi uşa exterioară a cofrajului. Se observă un capac de tablă cu izolaţie. Sub acest capac există un alt capac – capacul focarului.

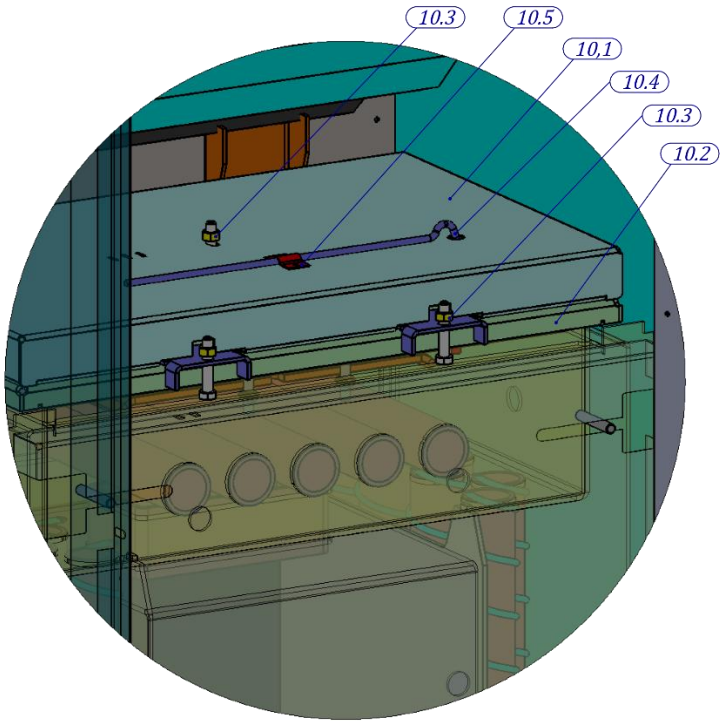

10.3 Capac metalic cu izolaţie 10.5 Conexiune filetă (M8) 10.1 Conexiune sondă 10.4 Sondă 10.3 Filet de strângere 10.2 Capacul camerei de încălzire

Cu o cheie, este necesar să deşurubaţi piuliţa şi să eliberaţi capacul care poartă izolaţia. Slăbiţi sonda, deşurubând şuruburile, apoi scoateţi sonda din priză, apoi deşurubaţi piuliţele care fixează capacul focarului. Ridicaţi capacul şi puneţi-l deoparte. Apoi procedaţi la curăţarea părţii superioare a focarului nestingherit.

Puneţi capacul izolaţiei pe lateral.

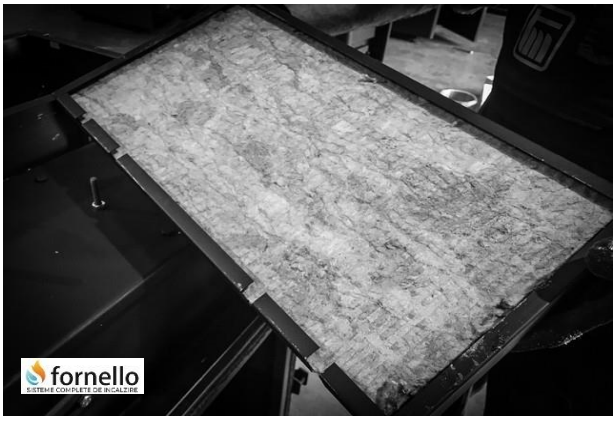

Aveţi grijă să nu deterioraţi izolaţia de pe partea inferioară (vată bazaltică).

Folosind o cheie de cazan sau o cheie de furcă numărul 13, este necesar să deşurubaţi toate piuliţele de pe următorul capac din tablă mai groasă - care închide focarul în sine.

După aceea, ridicaţi capacul focarului şi puneţi-l deoparte. Acum putem trece la o curăţare temeinică a părţii superioare a cazanului. Utilizarea unui aspirator de cenuşă va facilita şi accelera acest proces. După finalizarea curăţării, readucem capacul la locul său şi înşurubăm din nou toate şuruburile. Vom pune izolaţia înapoi la locul iniţial.

9 Schema plăcii electronice

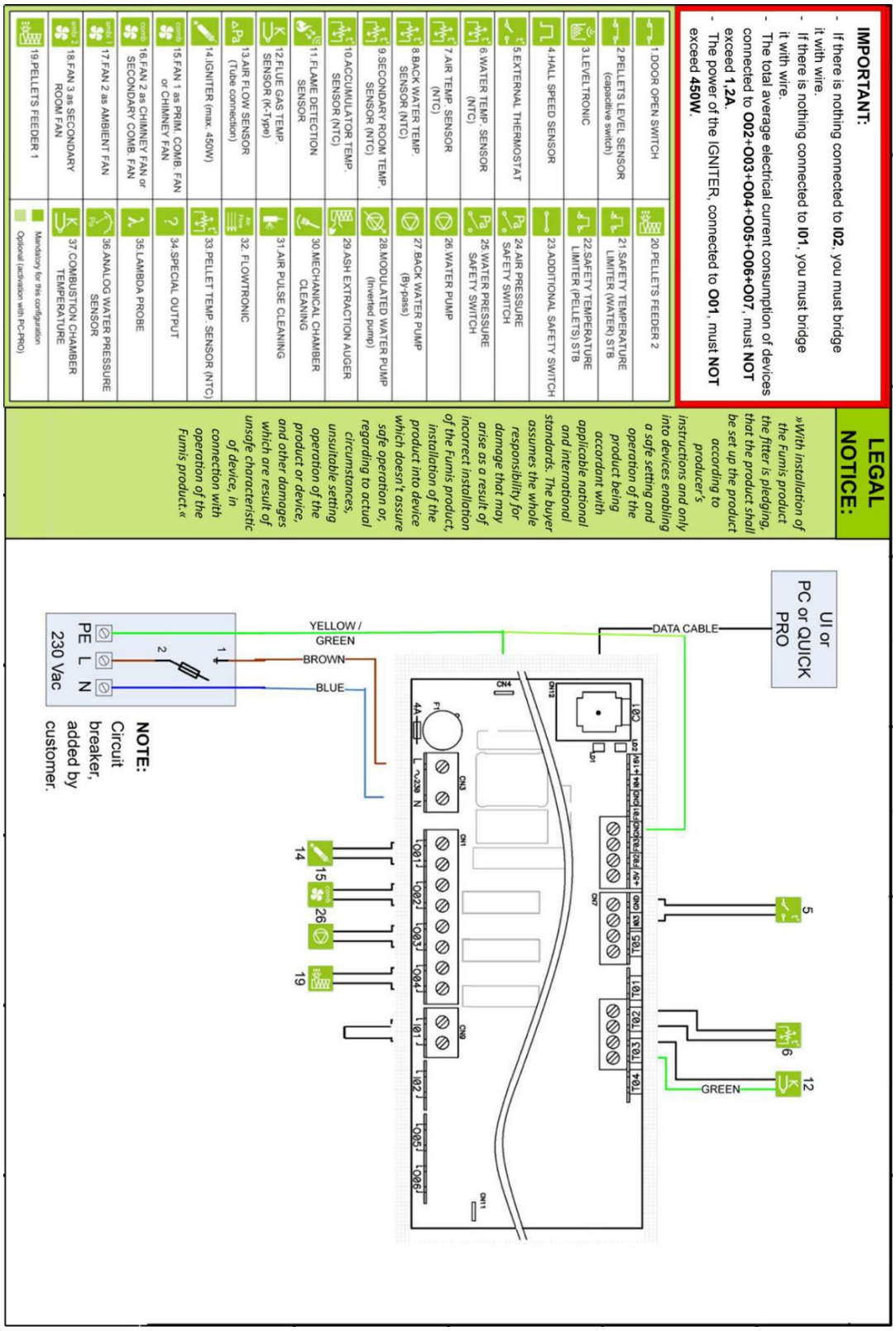

9.1 Conectarea termostatului de camera

Pentru conectarea termostatului de camera se va scoate puntea (strapul) care este puse pe mufa din spatele centralei.

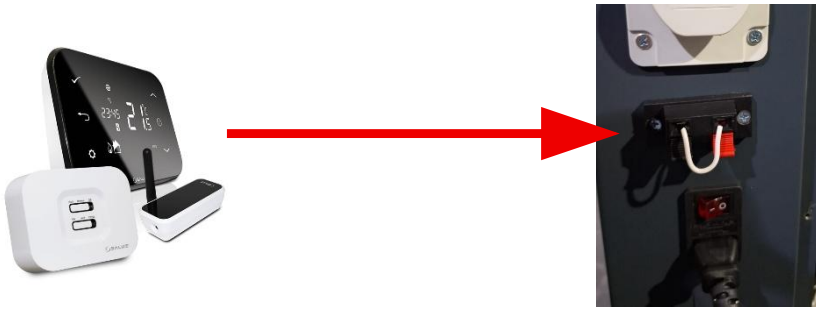

Cand in camera se atinge temperatura setată pe termostat, acesta va comanda oprirea cazanului iar acesta va executa operația de oprire. Când termostatul va comanda pornirea cazanului, aceste va demara procedura de aprindere. Când termostatul comandă oprirea Cazanului, acesta va reporni numai după ce procedura de stingere a fost încheiată.

10 Reciclarea si Aruncarea

Predați materialele rezultate la dezambalare la centre de reciclare, conform dispozitivelor și cerințelor locale.
La sfârșitul perioadei de funcționare a fiecărui produs, componentele acestuia trebuie aruncate conform cerințelor și normativelor.
Conform Directivei 2002/96/EO referitoare la dispozitivele electrice și electronice, acestea nu trebuie aruncate în locuri de colectare a gunoiului menajer. Ele trebuie predate pentru a fi prelucrate unei întreprinderi autorizate, care să corespundă cerințelor de protejare a mediului înconjurător.
Dispozitivele vechi care conțin substanțe care au influență negativă asupra sănătății și a mediului înconjurător trebuie să fie colectate separat de restul deșeurilor reciclabile.
Piesele din metal, precum și cele care nu sunt din metal, se predau organizațiilor autorizate pentru colectarea deșeurilor metalice și nemetalice destinate reciclării. Acestea nu se tratează ca fiind deșeuri menajere.

Consultați certificatul de garanție livrat împreună cu produsul pentru termeni, limitări și excluderi.

Fornello depune eforturi constante pentru a îmbunătăți calitatea produselor și serviciilor oferite. Ne angajăm să aducem inovație, siguranță și eficiență în fiecare produs, pentru a răspunde cât mai bine nevoilor clienților noștri. Din acest motiv, specificațiile tehnice, funcționalitățile și designul pot suferi modificări fără o notificare prealabilă.